Aufbauanleitung "Atom"

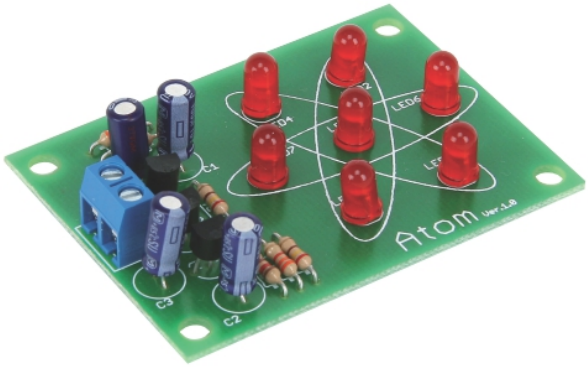

ACHTUNG: Bei folgenden Bauelementen muss die Einbaurichtung beachtet werden:

Elektrolyt-Kondensator

Transistor

Der lange Anschluss ist PLUS!

Kollektor Basis Emitter

Farbkennzeichnung der Widerstände:
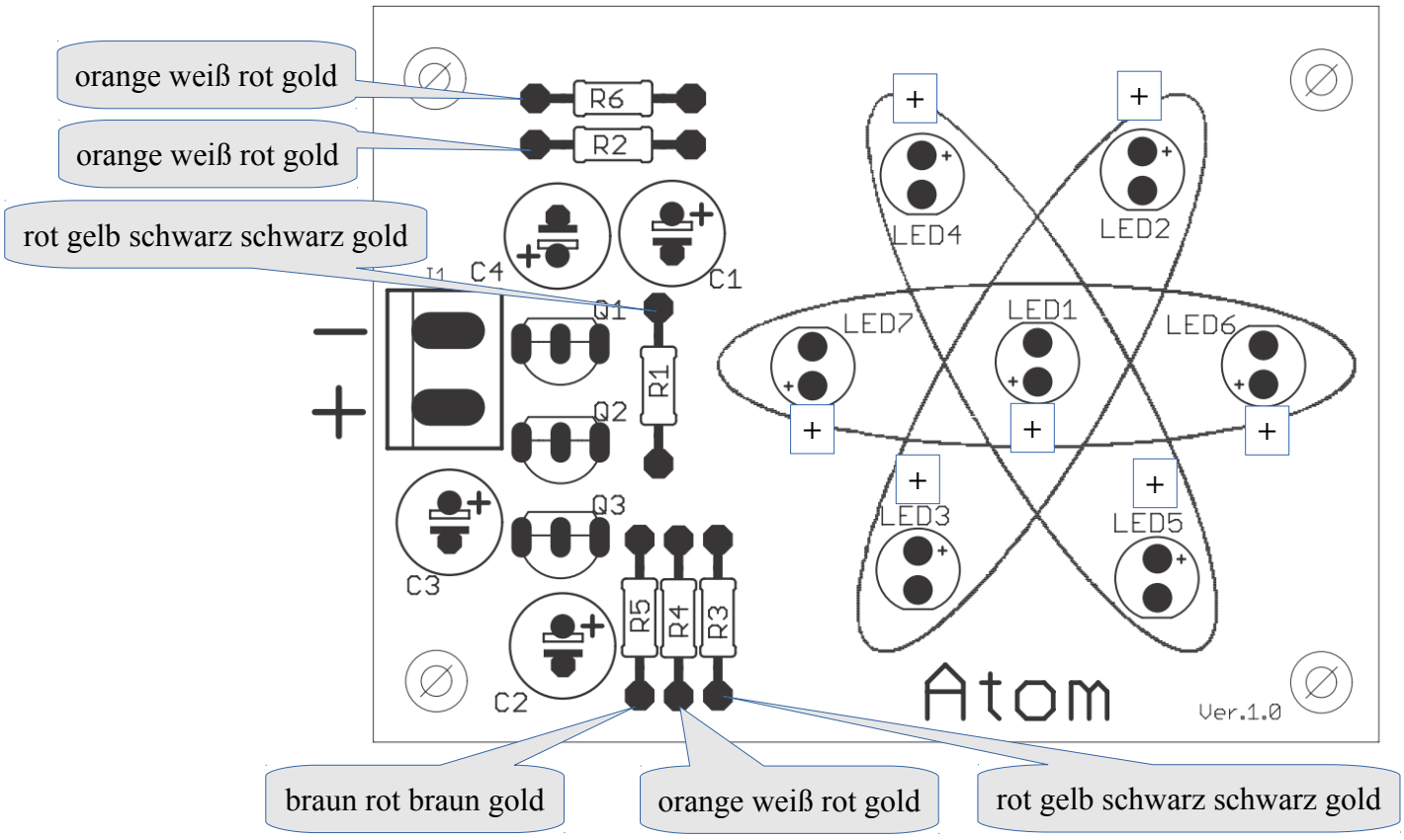
Bezeichnung	Wert	Ring 1	Ring 2	Ring 3	Ring 4	Ring 5
R1, R3	240 Ω	rot	gelb	schwarz	schwarz	gold
R2, R4,R6	3,9 kΩ	orange	weiß	rot	gold	-
R5	120 Ω	braun	rot	braun	gold	-